詳細平面図　S=1:50

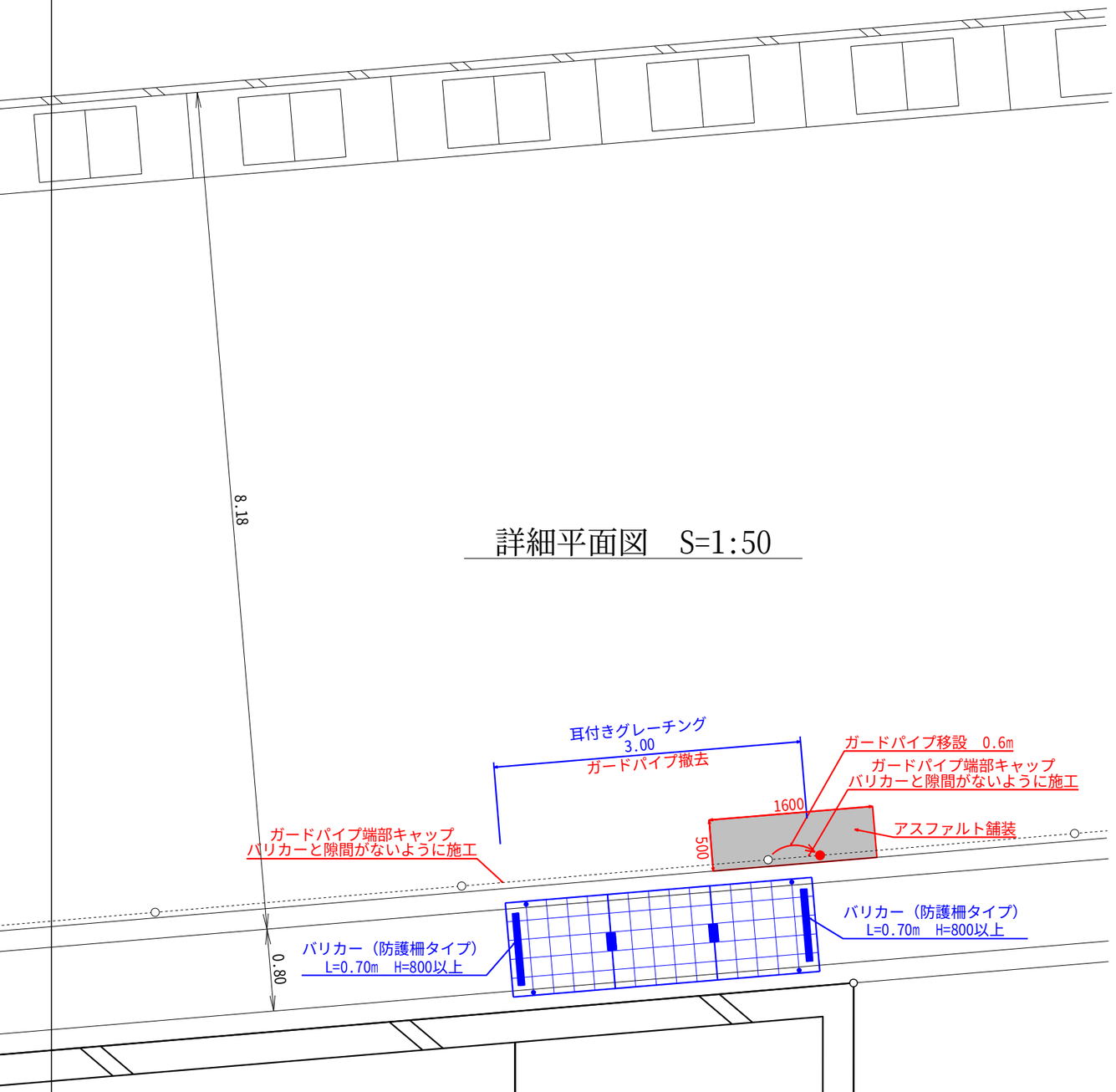

詳断面図　S=1:30

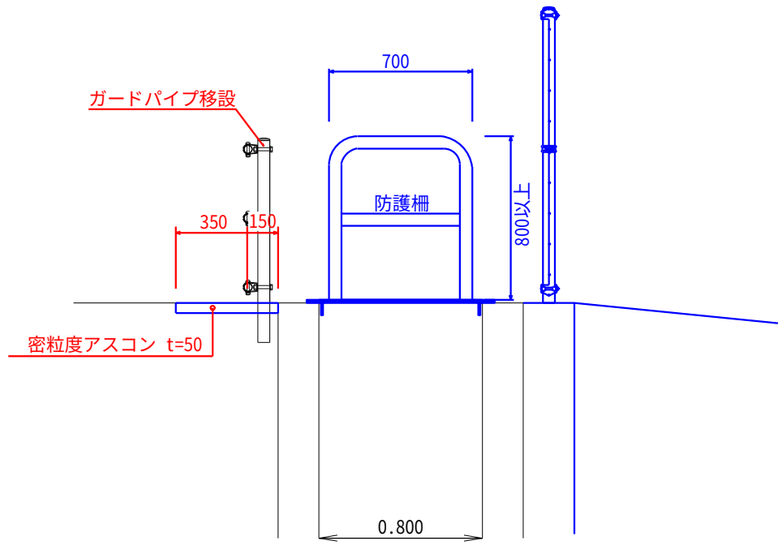

● ・・・盗難防止金具アンカーにて固定

▮ ・・・連結金具

所　在	金沢市福久一丁目　地内
図　面	詳細平面図・断面図
作　成	令和8年5月6日
縮　尺	平面図　S=1:50　　断面図　S=1:30

金沢市松村２丁目４番地
株式会社浜本測量
浜本拓磨土地家屋調査士事務所